REALTRUCK



BEDIENUNGSANLEITUNG

RealTruck® MRC-2000

DOWNLOAD PDF

© 2026 RealTruck / Print format: A5 Booklet

Ausgabe 02 / 29/05-2026 / 881 201

1 WARNHINWEISE

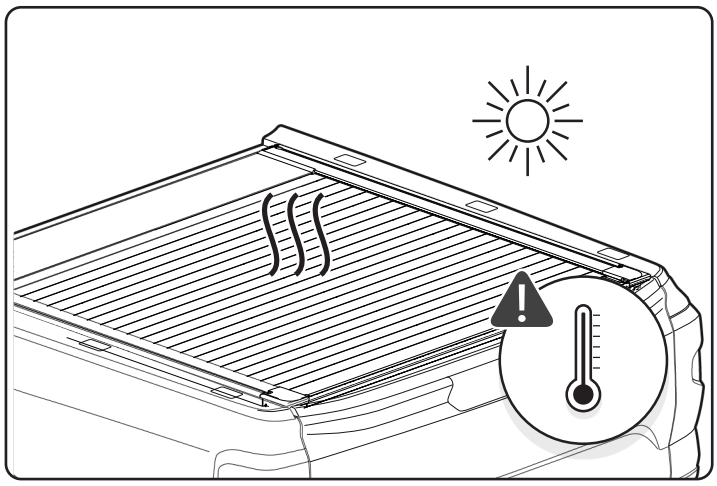

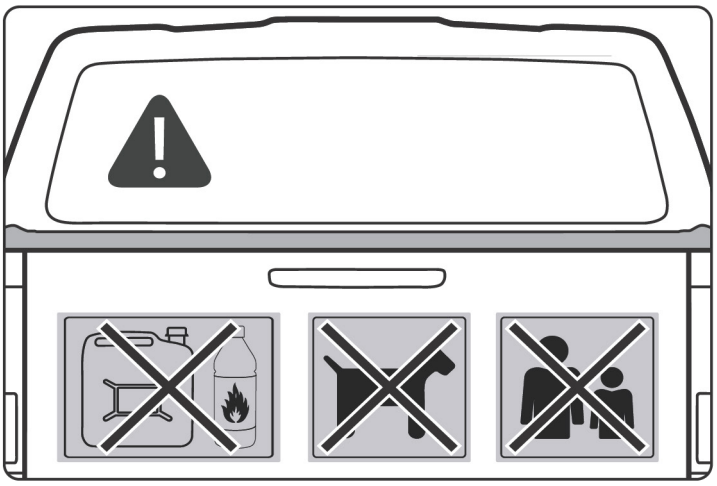

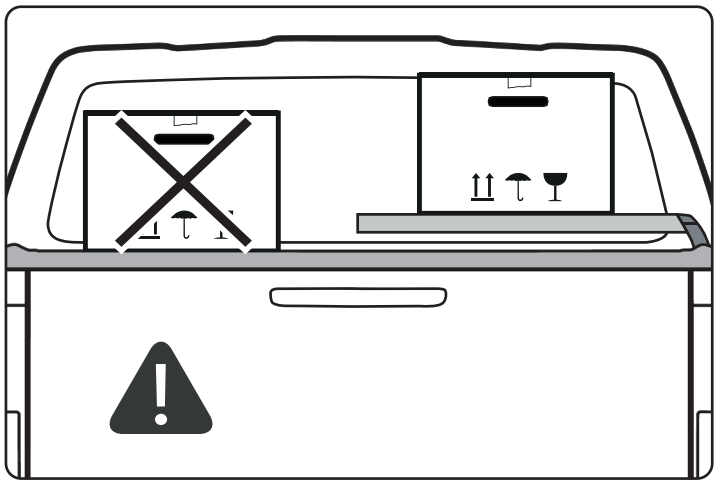

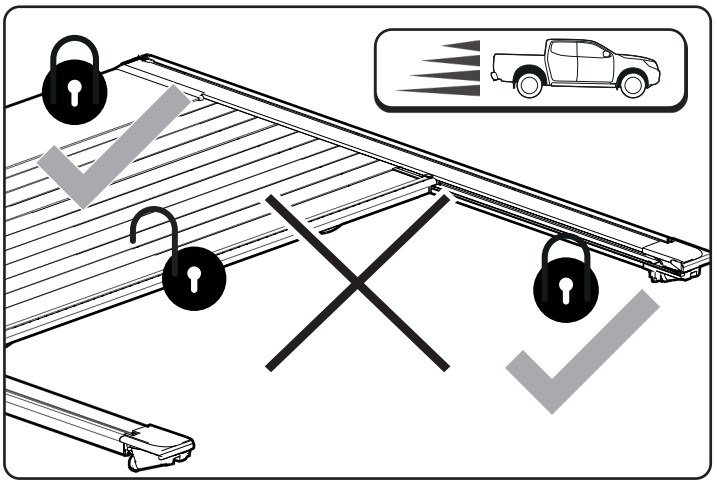

Unter der Abdeckung kann es bei geschlossenem Zustand sehr heiß werden.

Wir empfehlen nicht, das MRC-2000 in einer bürstenlosen Waschanlage zu reinigen, da die Beschichtung durch die verwendeten Chemikalien beschädigt werden kann.

Keine Last direkt auf dem MRC-2000 ablegen. Für Transport- und Zulademöglichkeiten RealTruck-Zubehör wie Querträger / Gepäckträger verwenden.

Fahren ist nur zulässig, wenn der Rollladen vollständig geöffnet oder vollständig geschlossen und verriegelt ist.

Bei installiertem Anti-Lock-Kit lässt sich die Rollabdeckung nur in geschlossener Position verriegeln.

2 NUTZUNGSBEDINGUNGEN

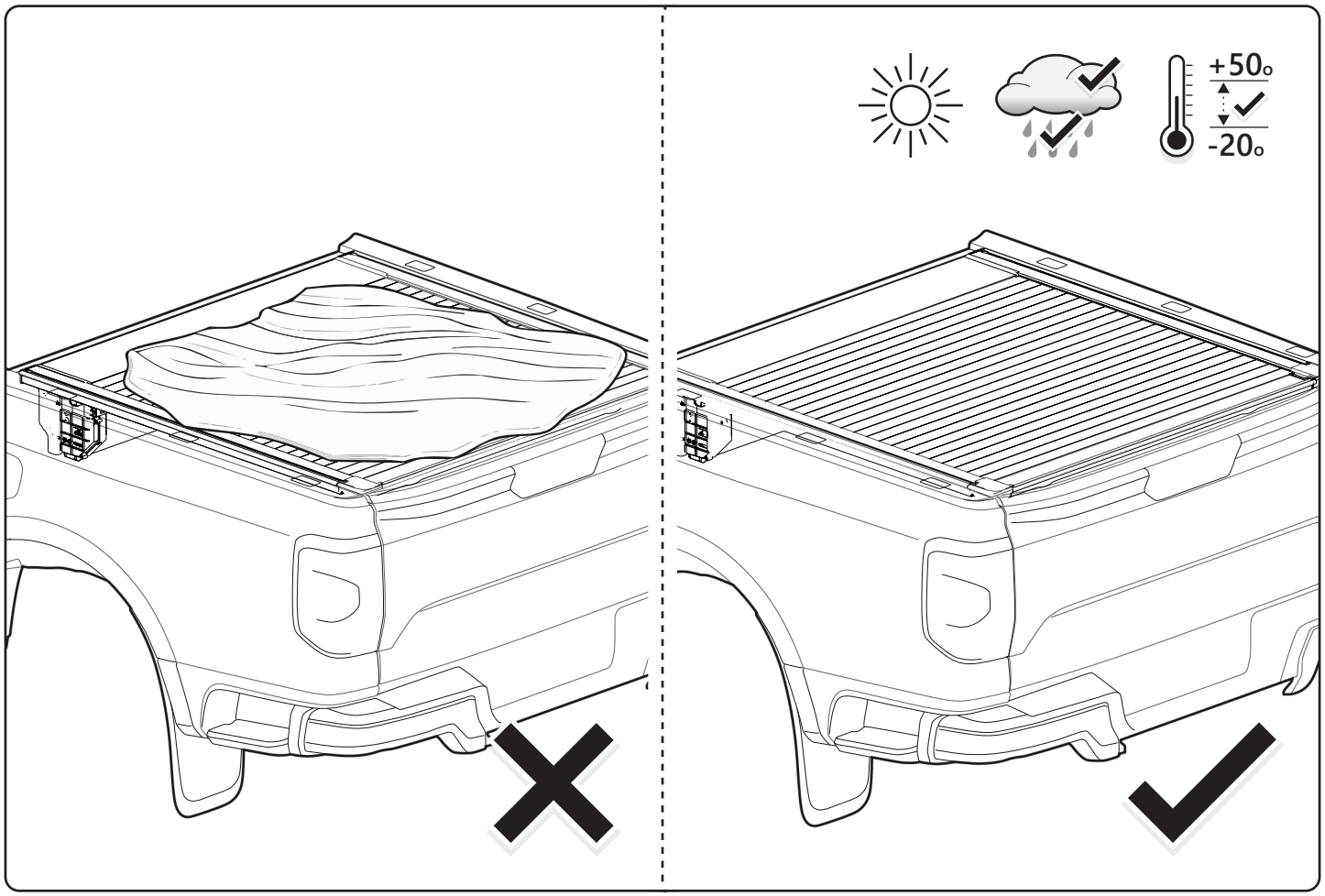

Die Konstruktion des MRC-2000 ist leicht ausgeführt und nicht für den Einsatz unter extremen Bedingungen geeignet.

Für Regenwasser ausgelegt; dennoch kann es vereinzelt zu Wassereintritt kommen.

Durch verschiedene Spalten kann Staub in den Innenraum gelangen.

Da die Profile je nach Witterung relativ schnell aufheizen und wieder abkühlen, kann sich im Inneren Kondenswasser bilden.

Der MRC-2000 ist nicht zum Beladen ausgelegt, kann jedoch normale Schneelasten tragen.

Die Ladung auf der Ladefläche muss während des Transports gesichert werden, um Schäden zu vermeiden.

Bei Frost das Fahrzeug 10–15 Minuten in einer warmen Umgebung stehen lassen, damit es abtauen kann bzw. vereiste Verriegelungen von Eis befreit werden.

Der Bereich des MRC-2000 muss frei von grobem Schmutz, Schnee oder Eis sein, damit er betrieben werden kann.

3 BEDIENUNG DES MRC-2000

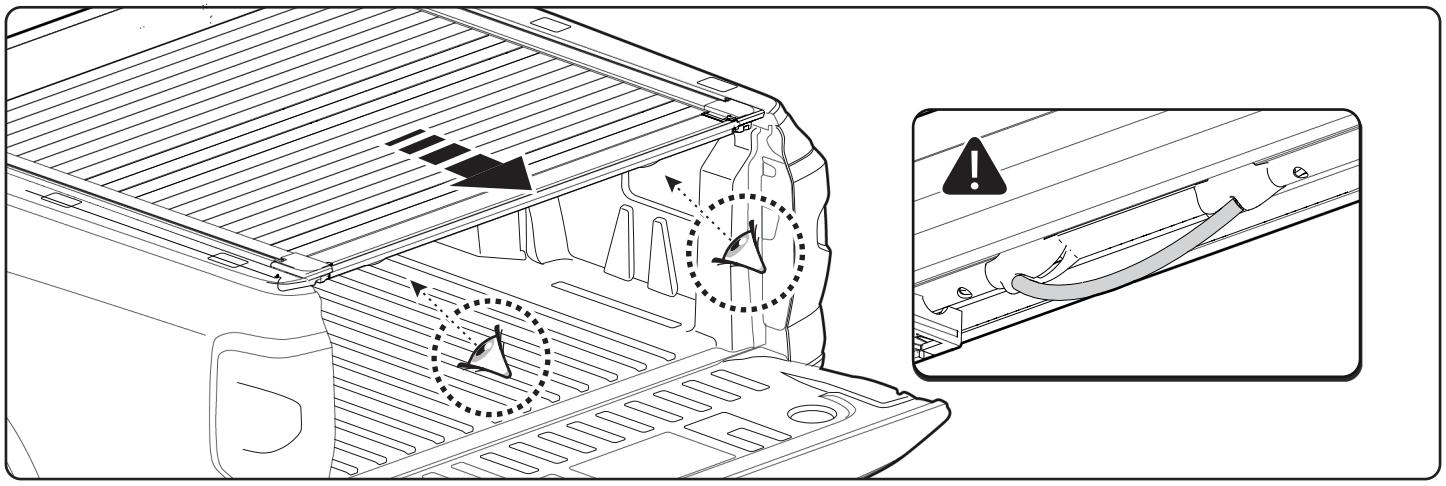

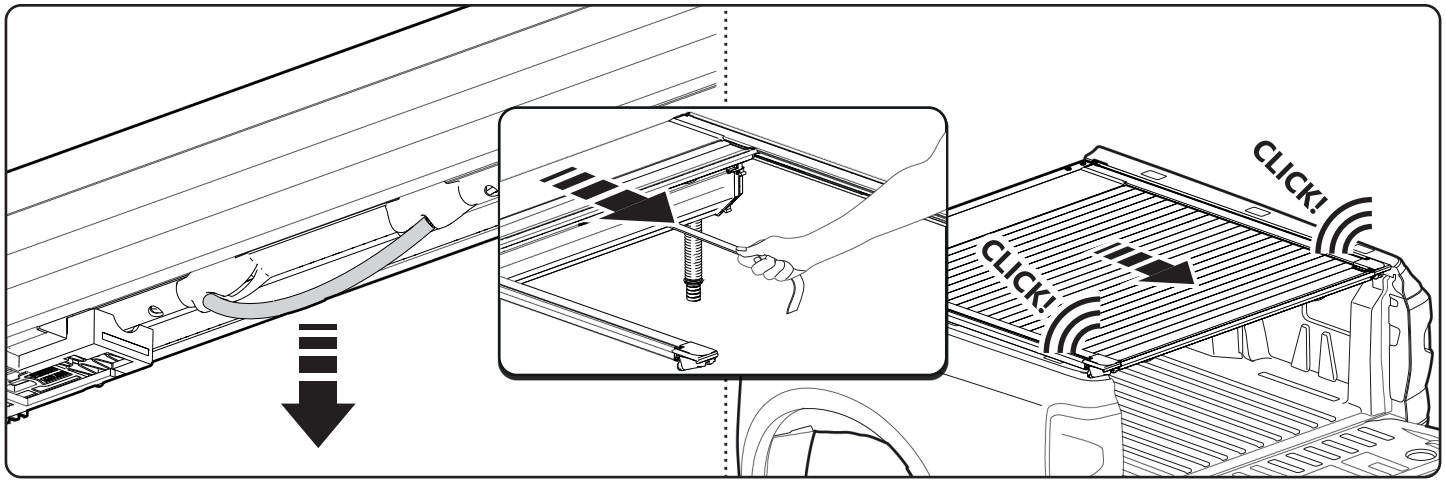

Schließen

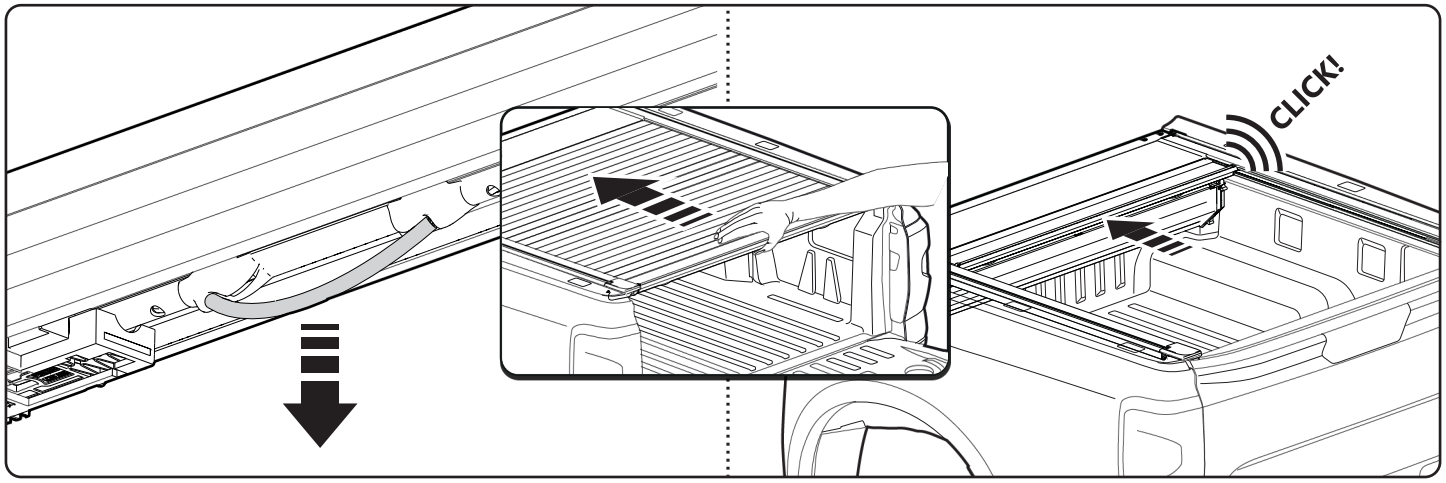

Öffnen

Wenn der MRC-2000 vollständig geöffnet ist, wird automatisch ein Verriegelungsaktivator ausgelöst, der das Verriegelungssystem einrastet.

Damit sich der MRC-2000 korrekt schließen lässt, muss das Verriegelungssystem eingerastet sein, bevor die Abdeckung geschlossen wird.

4 WARTUNG

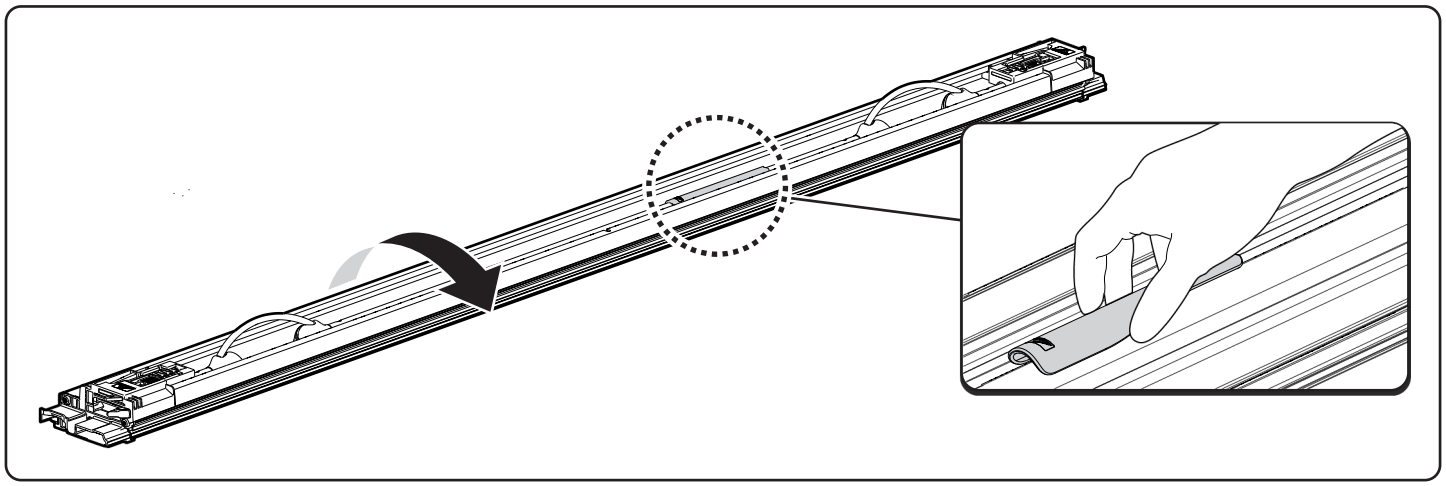

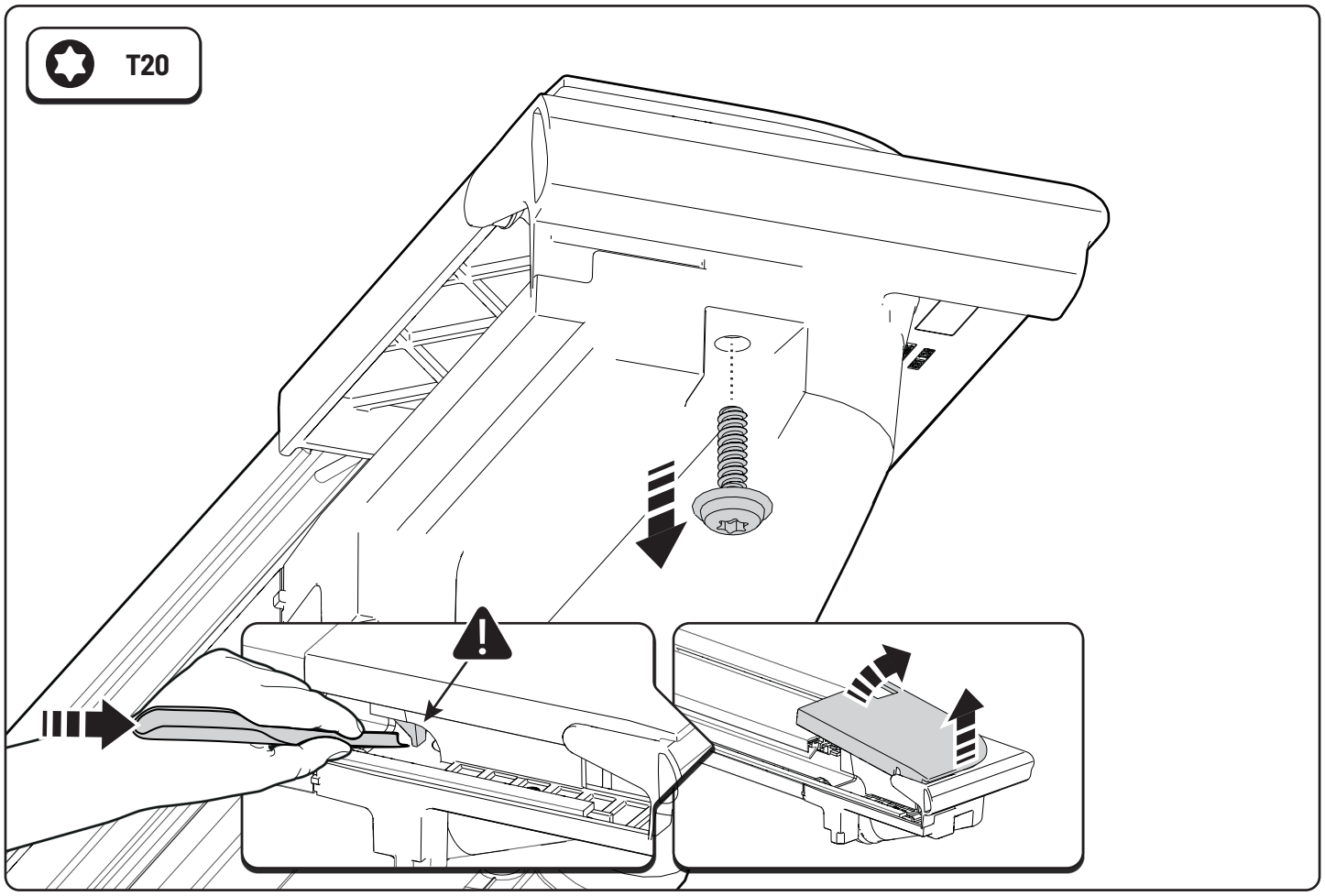

Schraube lösen und zur Seite legen.

Mit dem Multifunktionswerkzeug die Kunststoffabdeckungen an den Seitenprofilen entfernen.

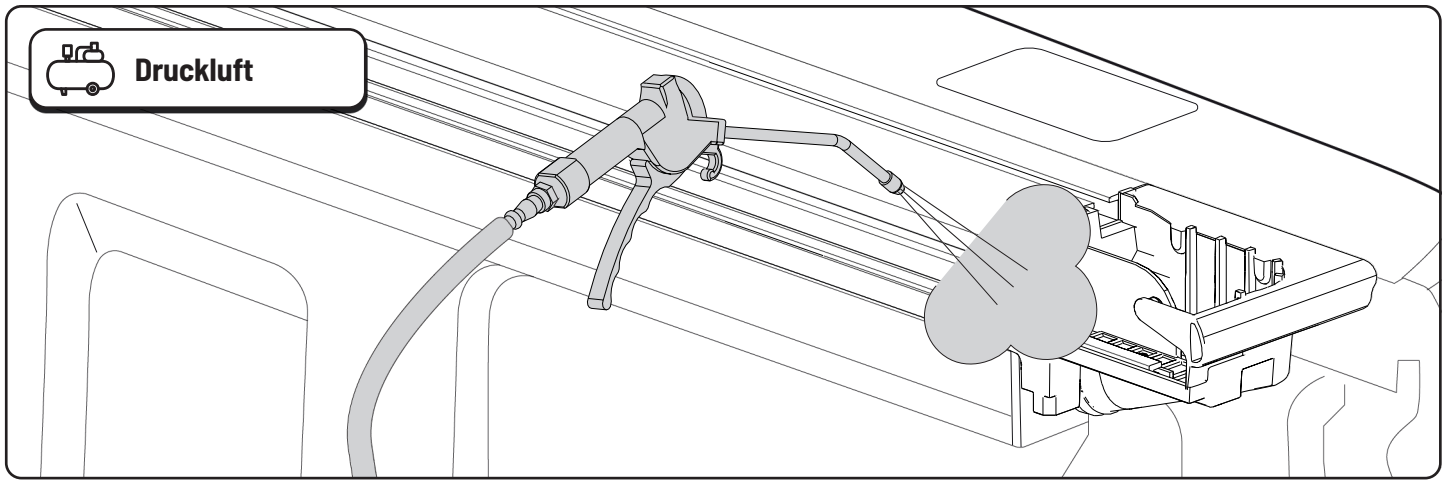

Schmutz und Ablagerungen mit Druckluft entfernen.

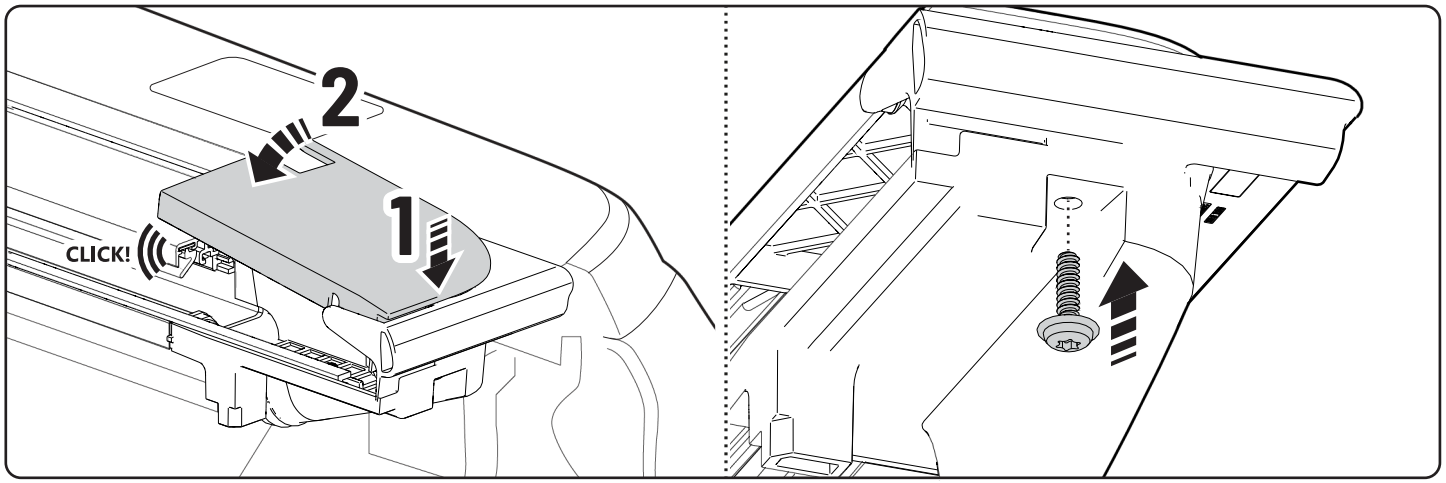

Kunststoffabdeckungen montieren.

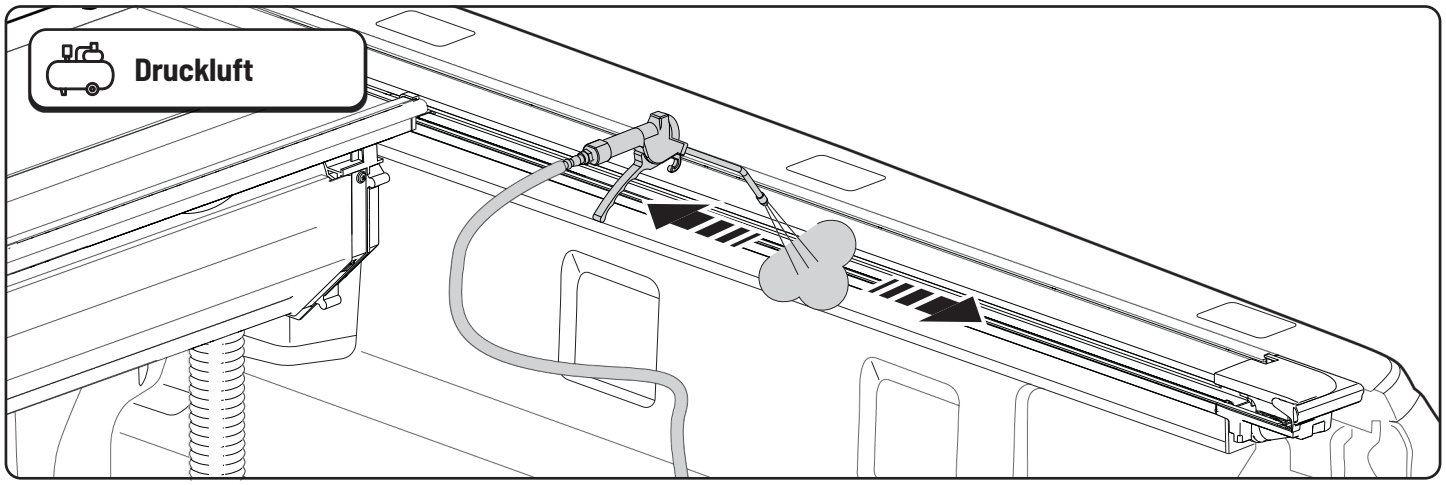

Die seitlichen Profile reinigen.

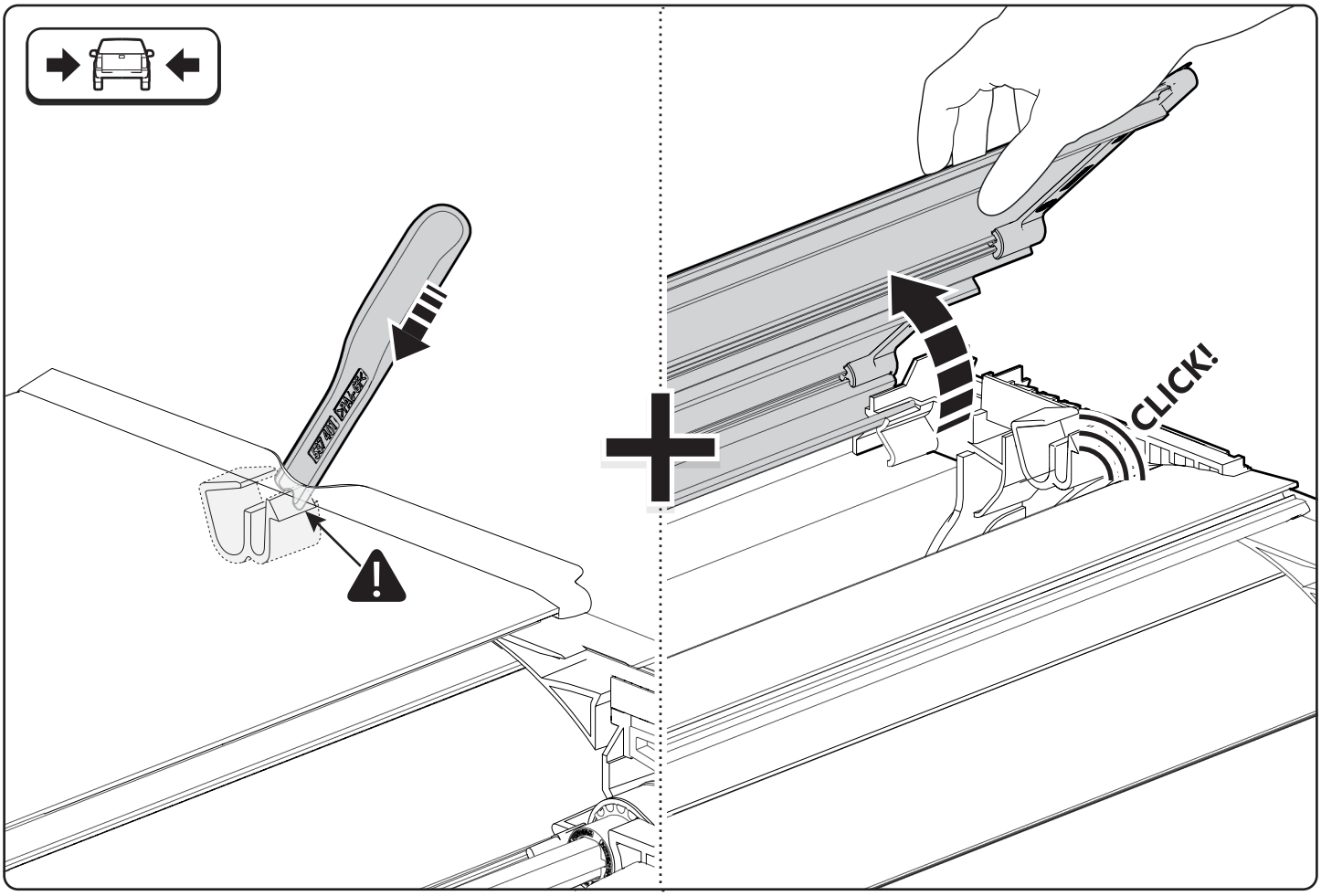

Öffnen Sie den Behälter.

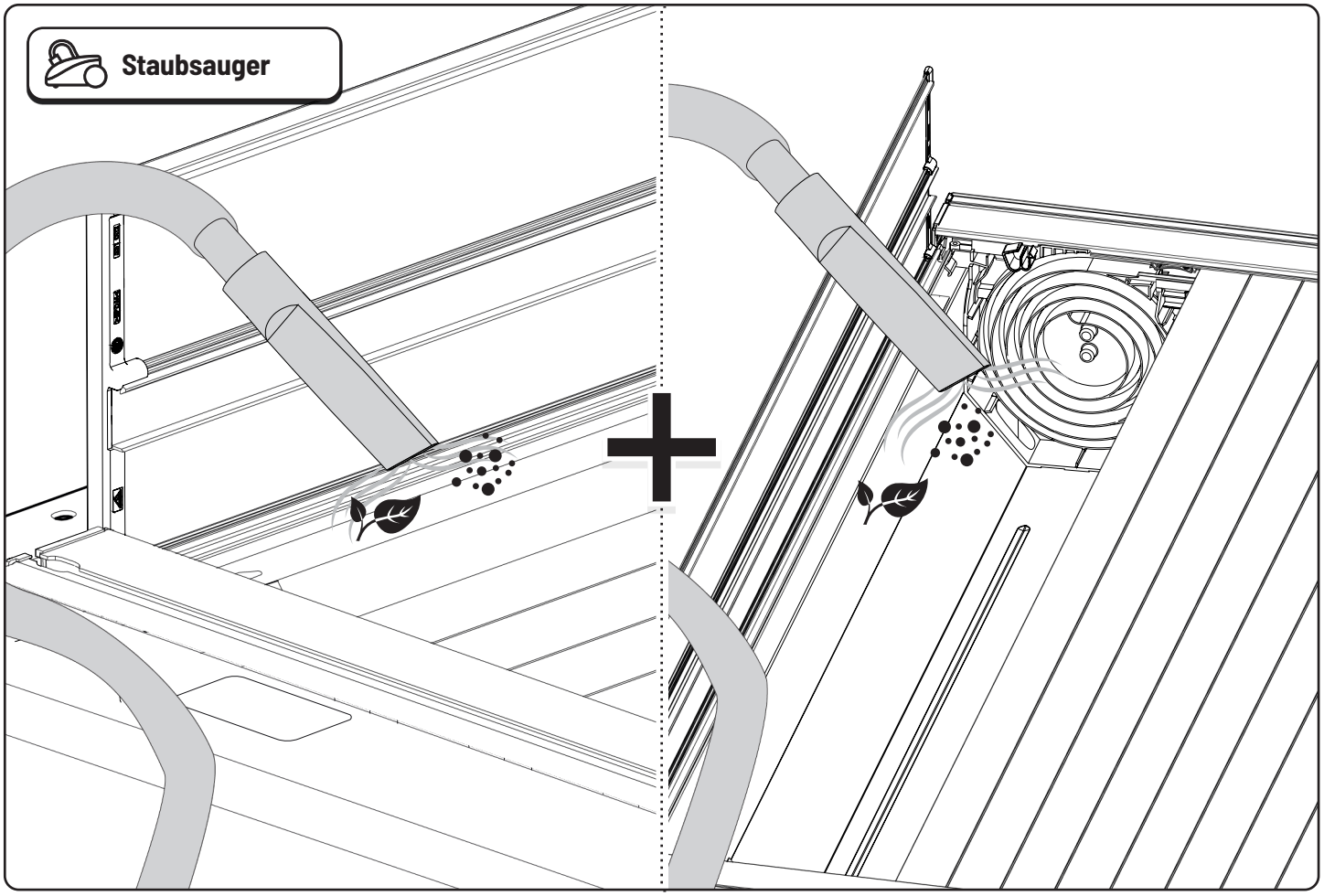

Behälter leeren.

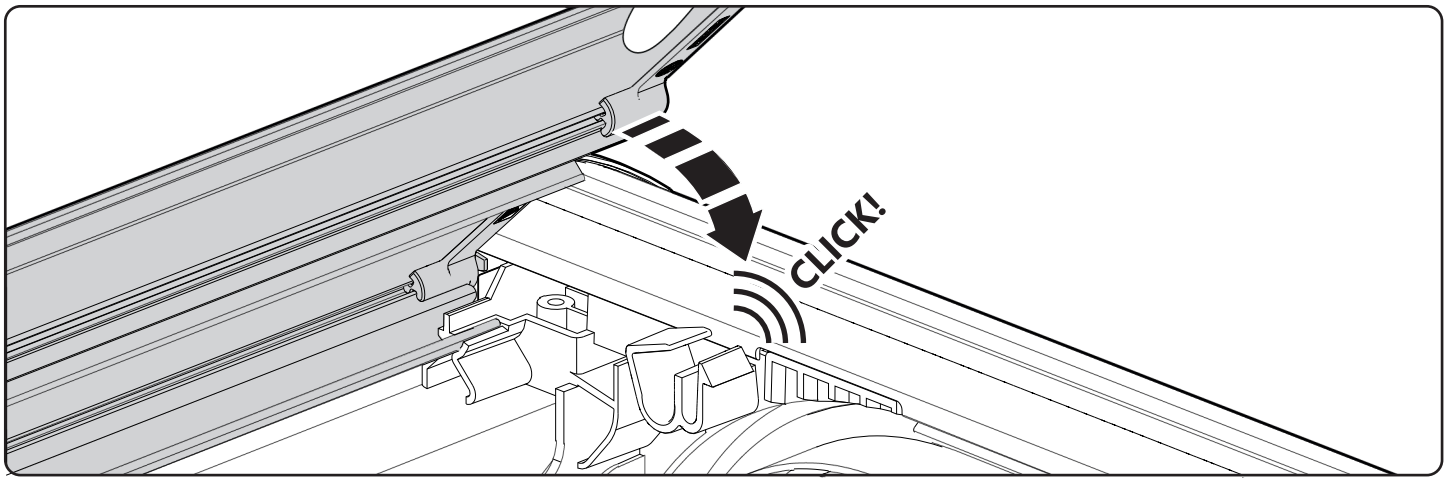

Behälter schließen.

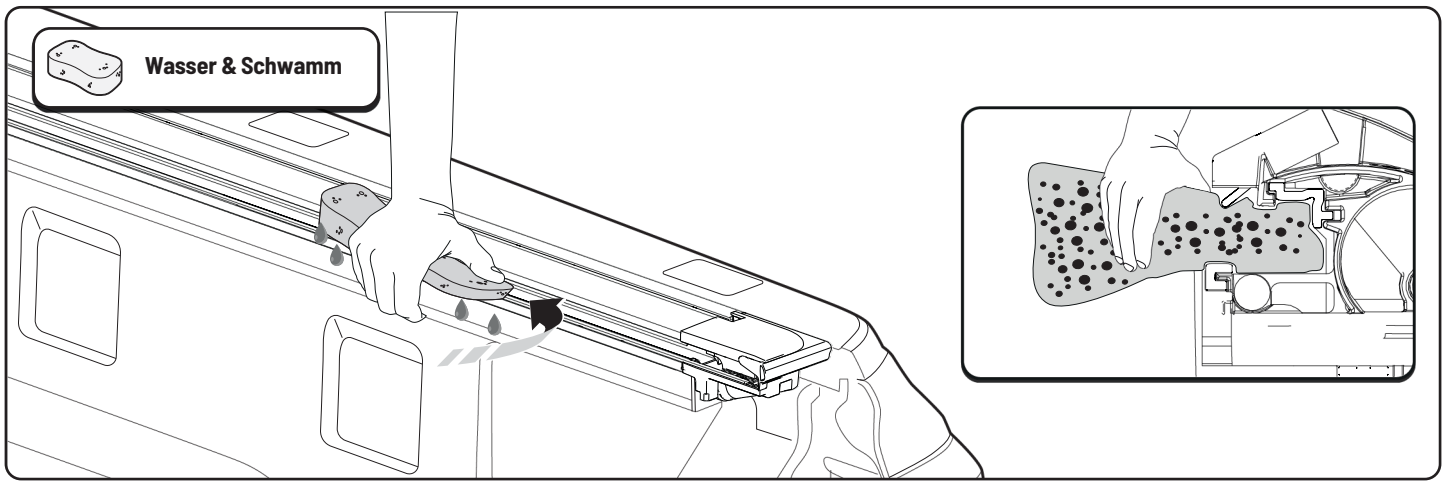

Reinigen Sie die Entwässerungskanäle an den Seitenprofilen.

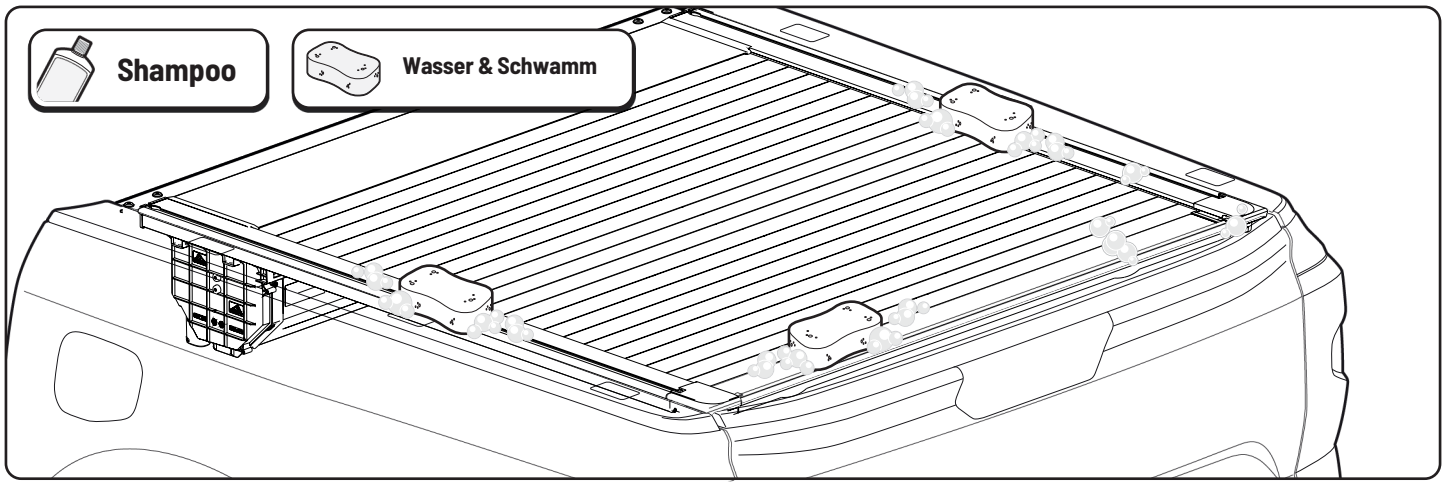

Der MRC-2000 sollte regelmäßig gereinigt werden.

5 WARTUNG: GLEITFÜHRUNGEN PRÜFEN

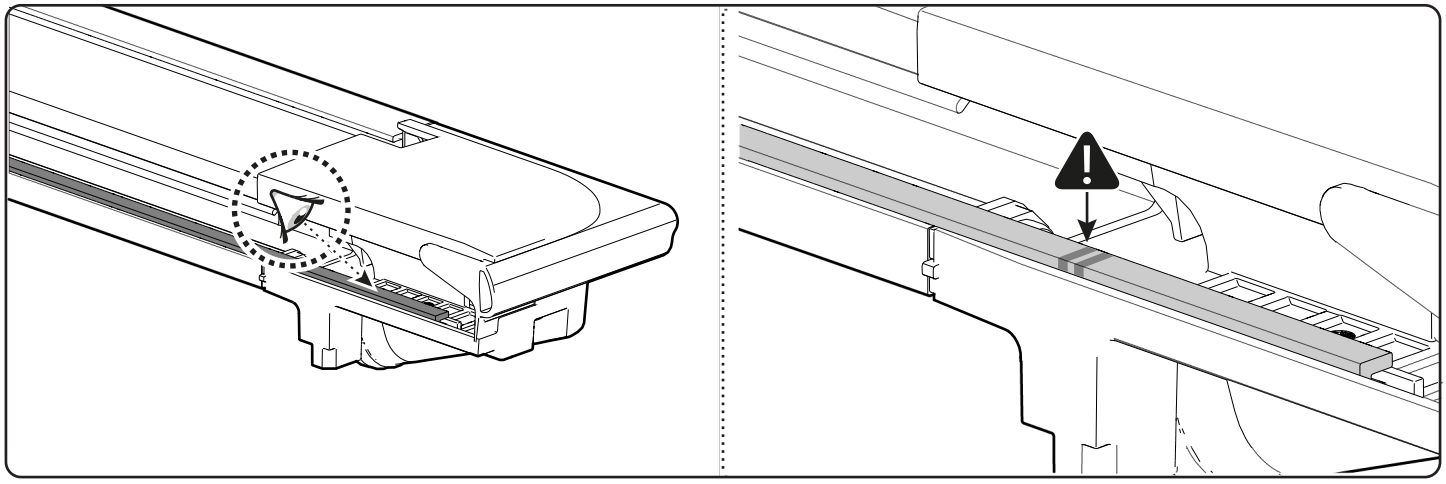

Treten während des Betriebs der Rollabdeckung ungewöhnliche Geräusche auf, prüfen Sie die Gleitführungen auf Verschmutzungen oder Beschädigungen.

Sind die Gleitführungen beschädigt oder abgenutzt, müssen sie ersetzt werden.

6 PRÜFUNG DER MAßE – WARTUNG

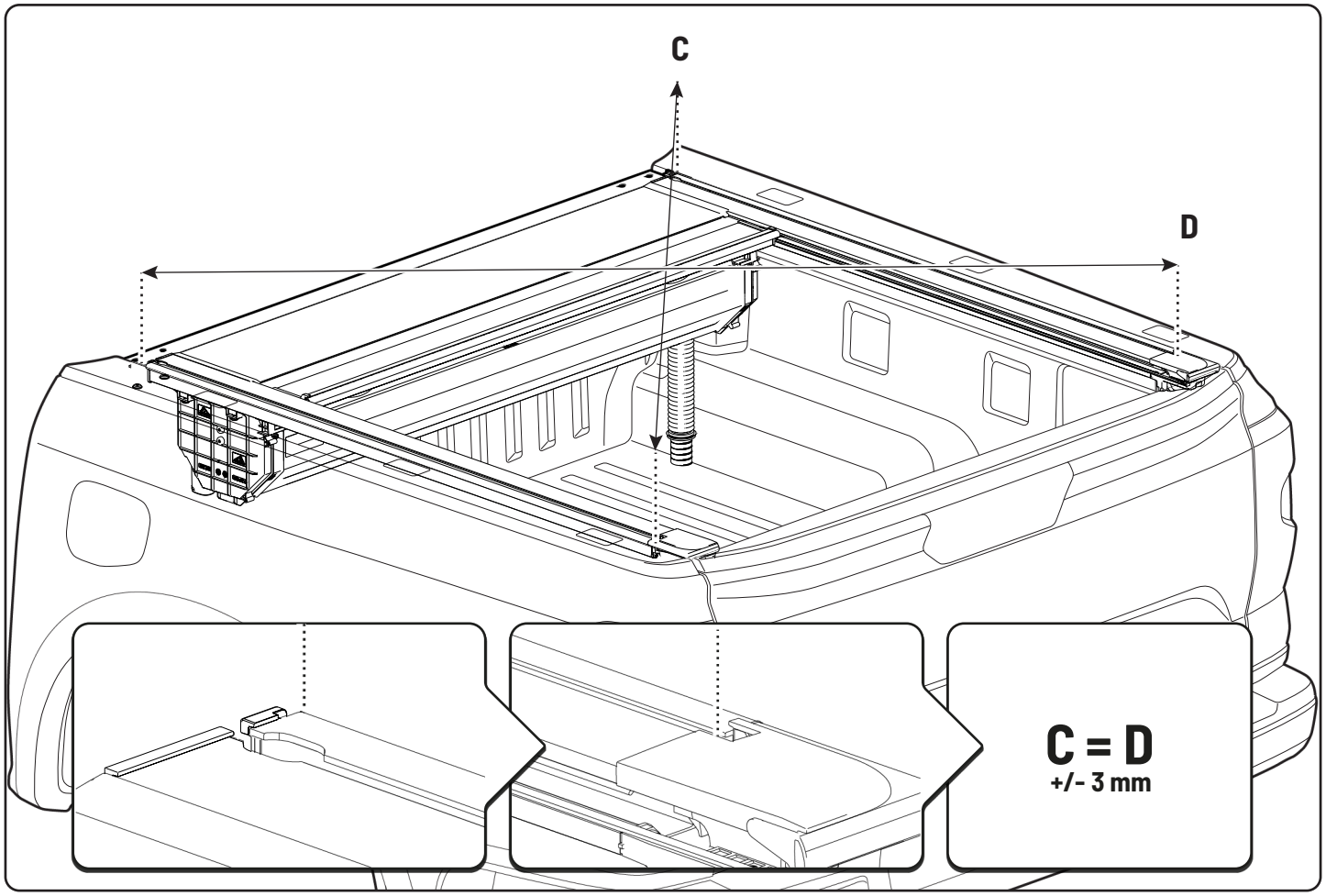

Stellen Sie sicher, dass die Kreuzmaße identisch sind.

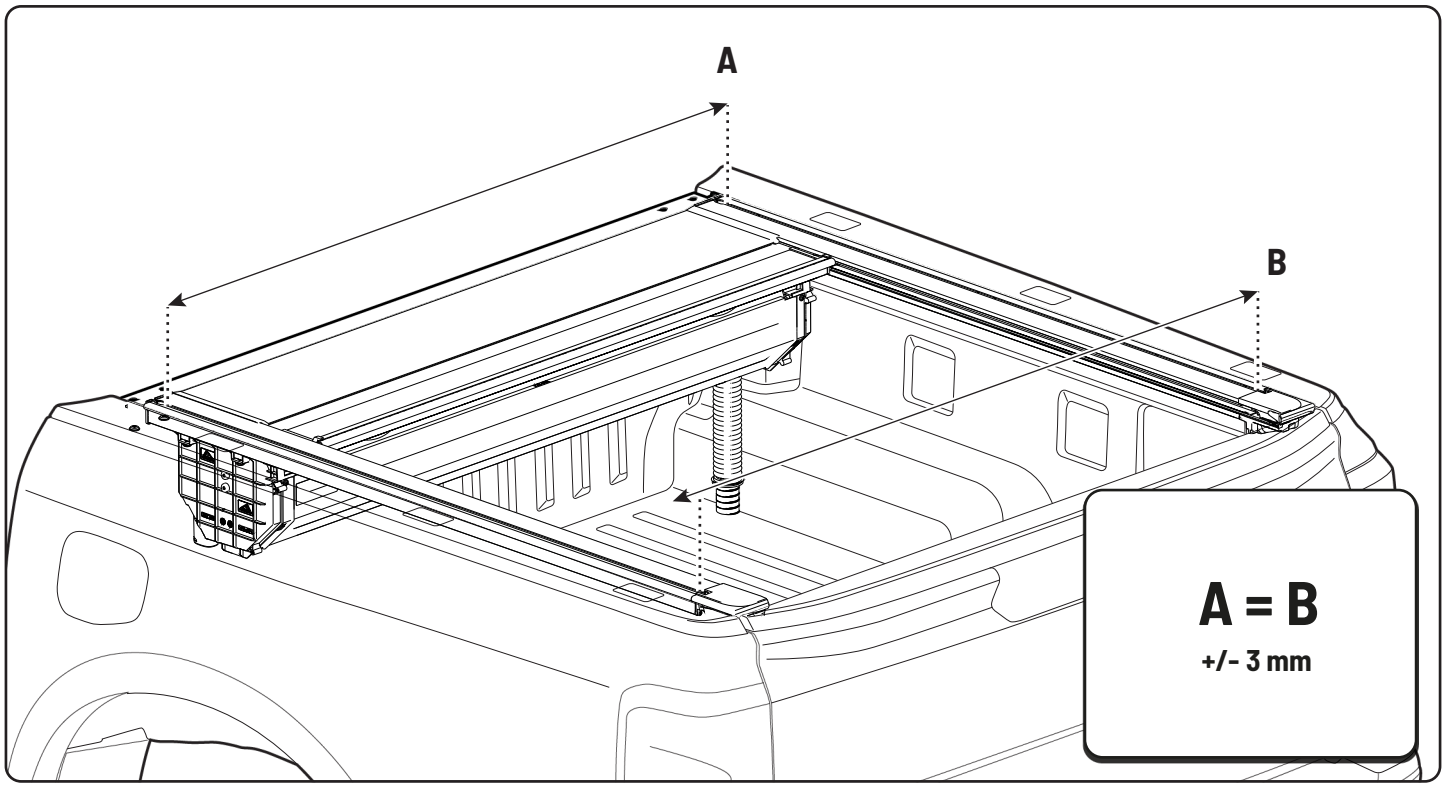

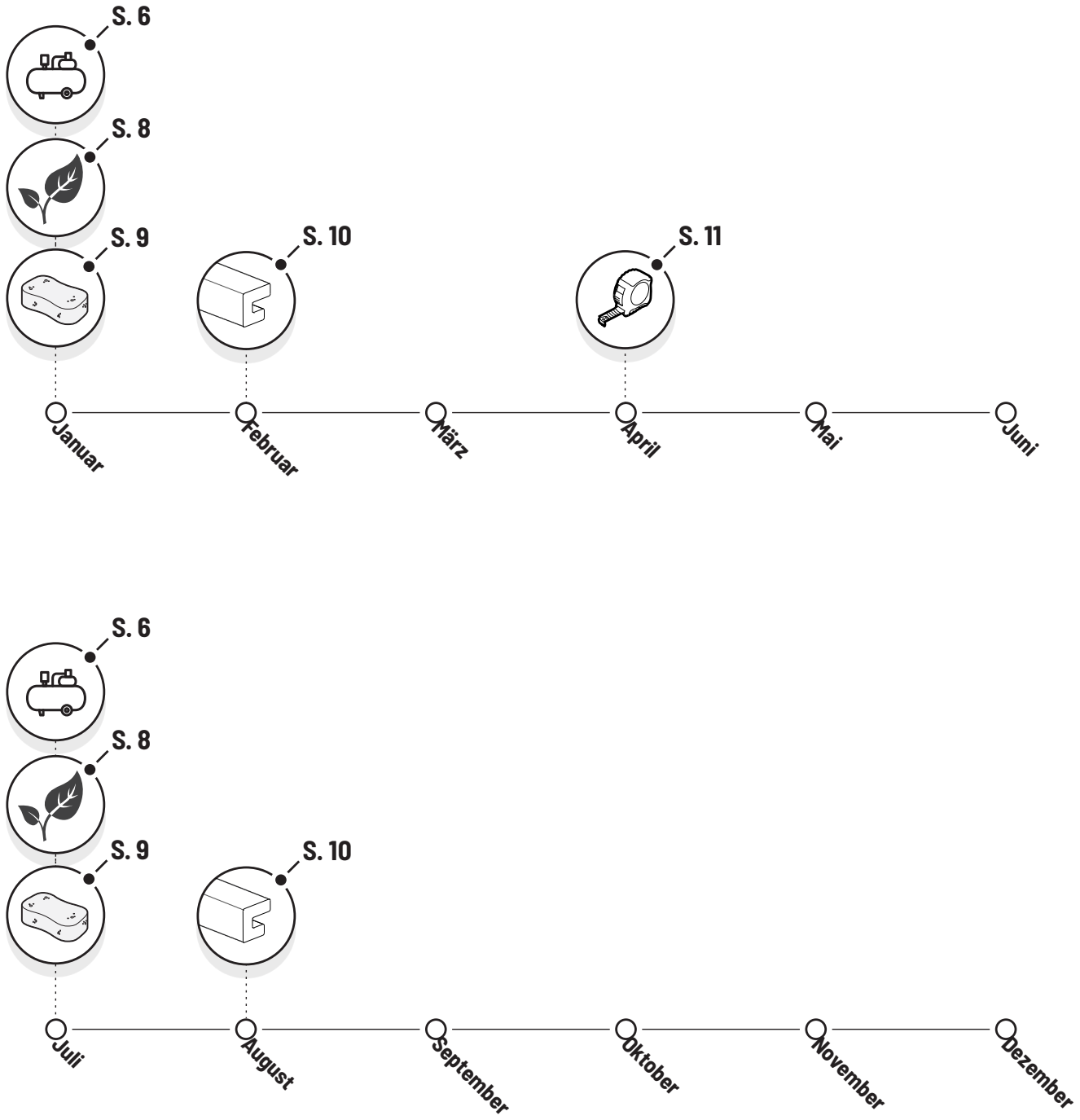

Empfohlener Teilewechsel	km	Jahre
Seitenprofile	100.000	3
Hintere Profile	200.000	5

Wartungsbedarf und -intervalle richten sich nach der tatsächlichen Nutzung der Rollabdeckung sowie nach den Umgebungsbedingungen und Einflüssen, denen sie ausgesetzt ist.
Reinigen und schmieren Sie die Abdeckung entsprechend, um einen bestmöglichen Betrieb und eine einwandfreie Funktion sicherzustellen.

MRC-2000-Wartungsmanager





Art der Wartung	Datum	Ausgeführt von

ZUBEHÖR

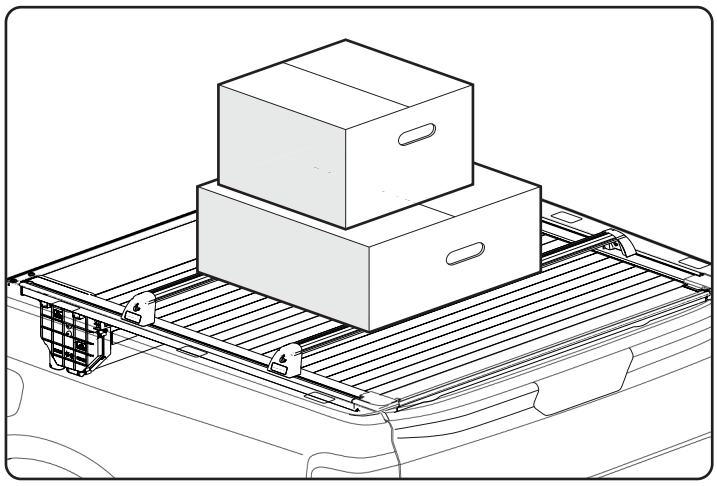

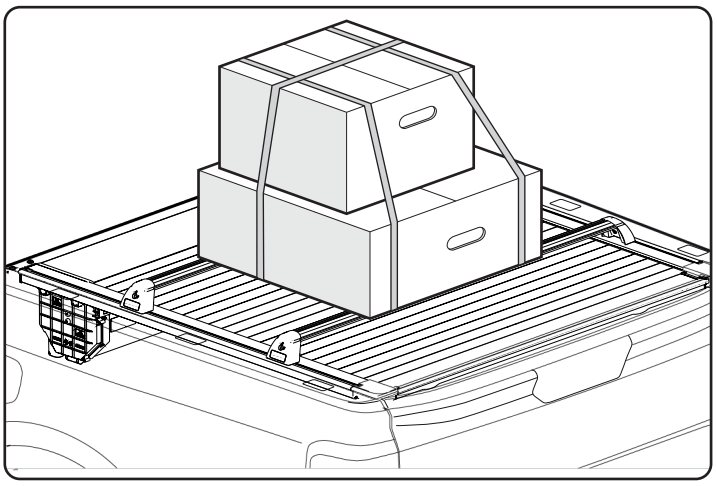

Gepäckträger mit einer Gesamttraglast von 75 kg.

Weitere Zubehör- und Ersatzteile finden Sie unter www.realtruck.eu.

REALTRUCK

Kundenservice	+45 4810 2950 (08:00 - 16:00 CET)
Kundensupport	info@realtruck.dk
Webseite	www.realtruck.eu
Adresse	Pedersholmparken 10, 3600 Frederikssund, Dänemark